Produktinformation Notleuchte CenerxXX LED 1.8W
TK 10094086

Kunststoffleuchten | Serie: Ceneryxx

Wandanbau Deckenanbau

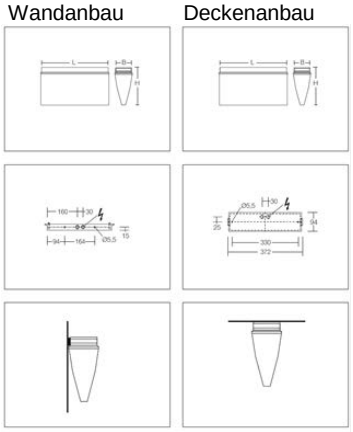

Schutzart: **IP 54**

Schutzklasse: II

Erkennungsweite: 32 m gemäß DIN 4844
16 m gemäß VKF (Schweiz)

Zur Rettungswegkennzeichnung

Gehäuse (Polycarbonat): weiß

Diffusor (Polycarbonat): opal

Lichtlenkung durch weißen Kunststoffreflektor

Zusätzlicher Lichtaustritt nach unten

3 Folien zur Rettungswegkennzeichnung beigelegt

1- oder 2-seitige Rettungswegkennzeichnung mittels Folien

Prüftaster bei Standardausführung eingebaut

Ausführung nach EN 60598-2-22

Leuchtmittel (LED) im Lieferumfang enthalten

Schaltungsart: wahlweise in Bereitschaftschaltung (BS) oder Dauerschaltung

(DS) anschließbar

Betriebsgerät Not/Netz: EVG

Lieferbare Farbe: 2 = weiß

Decken- und Wandleuchten
mit Lichtaustritt nach unten

671861.002 L 360, B 90, H 200 18 x LED 0,1 W/1h

- Industrielles Design
- Große Erkennungsweite: 32 m gemäß DIN 4844 / 16 m gemäß VKF (Schweiz)
- 3 Folien zur Rettungswegkennzeichnung beigelegt
- Inklusive Befestigungsmaterial für Decken- und Wandanbau sowie 2 Ösen für Pendelmontage (Seil-/Kettenpendel bauseits)
- Optimierte Lichtverteilung durch Reflektor
- Sehr geringe Wartungskosten durch modernste LED Technik
- LED Lebensdauer ca. 40 000 Stunden

Alle technischen Daten sowie Gewichts- und Maßangaben sind sorgfältig erstellt. Irrtum vorbehalten. Produktabbildungen sind beispielhaft und können vom Original abweichen. Änderungen, die dem Fortschritt dienen, behalten wir uns vor. © TRILUX AG

TRILUX AG · Bodenäckerstrasse 1 · CH-8957 Spreitenbach · CHE-105.854.978 MWST
Tel. +41 56 419 66 66 · Fax +41 56 419 66 67 · info.ch@trilux.com · www.trilux.com